Génie climatique > Ventilation > Vmc simple flux

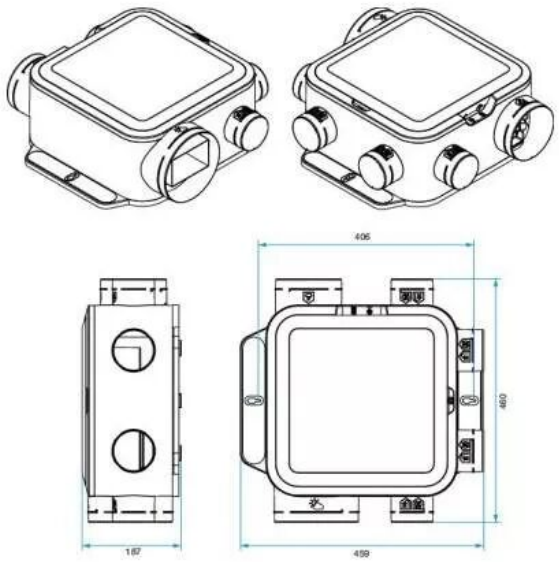

Référence : ALD11026034
Fournisseur : ALDES
Marque : ALDES

groupe vmc simple flux easyhome autoréglable compact classic avec fonctionnement quotidien 24h/24, adapté à chaque pièce ventilée, et un déclenchement manuel du mode boost via inverseur.

Informations complémentaires

groupe vmc simple flux easyhome autoréglable compact classic avec fonctionnement quotidien 24h/24, adapté à chaque pièce ventilée, et un déclenchement manuel du mode boost via inverseur.