Génie climatique > Ventilation > Gaine - Conduit - Bouche - accessoires

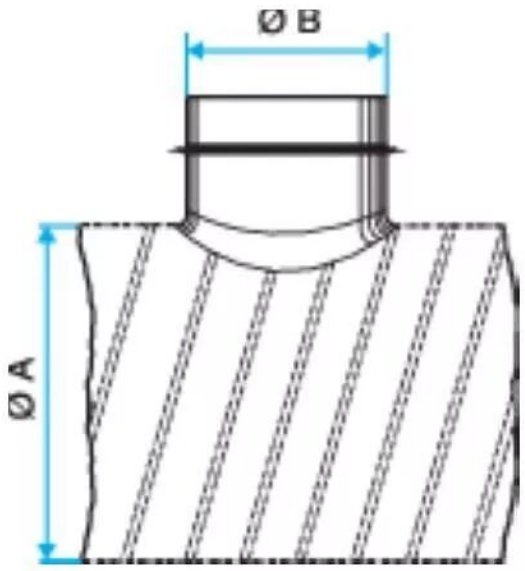

Référence : ALD11098410
Fournisseur : ALDES
Marque : ALDES

piquage équerre circulaire galvanisé à joint - diamètre 125/250 - piquage à 90° à fixer sur conduit circulaire

Informations complémentaires

piquage équerre circulaire galvanisé à joint - diamètre 125/250 - piquage à 90° à fixer sur conduit circulaire