Génie climatique > Ventilation > Gaine - Conduit - Bouche - accessoires

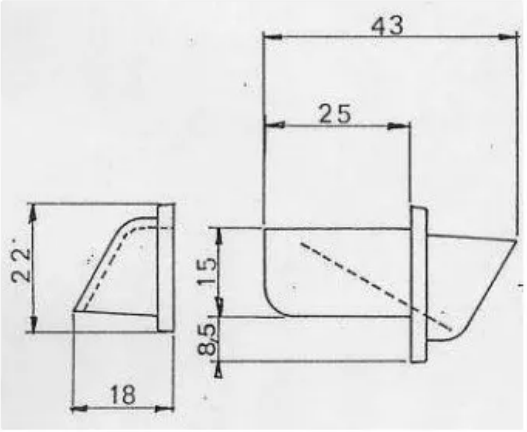

Référence : ALD11011531
Fournisseur : ALDES
Marque : ALDES

kit entrée d'air module blanc = entrée d'air module + auvent module : encastrement de l'entrée d'air module dans la mortaise 235 x 15 mm et fixation par vis du auvent extérieur - encombrement minimum pour montage sur fenêtre étroite

Informations complémentaires

kit entrée d'air module blanc = entrée d'air module + auvent module : encastrement de l'entrée d'air module dans la mortaise 235 x 15 mm et fixation par vis du auvent extérieur - encombrement minimum pour montage sur fenêtre étroite