A classer > stock

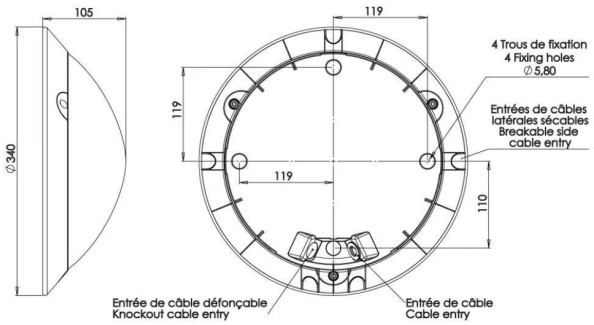

Référence : SCU10740410
Fournisseur : ANJOS
Marque : SECURLITE

Hublot avec détection VOILA ACCESS Blanc Module LED 2750 4000K

Informations complémentaires

VOILA ACCESS Blanc Module LED 2750 4000K Hublot résidentiel pour parties communes, antivandalisme IK10/20 J, IP55, basse consommation Recyclé, résistant, réparable Luminaire rond (Ø 340x105 mm) en polycarbonate recyclé, diffuseur opalescent Fermeture par vis inox antivandales imperdables OFG Caractéristiques • Tension nominale : 220-240 V AC, 50/60 Hz• Plage de tension d'entrée : 198-264 V AC • Classe de protection : II • IP : 55 avec joint silicone • IK : 10 / 20 joules• ERP/ IGH : test au fil incandescent 850° / 30 s • Température ambiante nominale de fonctionnement : 25° C selon norme NF EN 60598-1• Jupe anti-arrachement, 4 points fixations internes• VK25 en applique, VK25 en plafonnier• IRC : 80• SDCM : 5 • Risque photobiologique : RG0• Maintien du flux : L70B50 / 50 000 h Puissance : 19W / 2325 lm Hublot avec détection